PLANOMAT XM 408

UNIVERSELL GEDACHT,
ZUKUNFTSSICHER GEMACHT



C.O.R.E.®

BLOHM JUNG

A member of UNITED MACHINING SOLUTIONS

PLANOMAT XM 408

ABMESSUNGEN

- Arbeitsbereich: 400 x 800 mm
- X-Achse (Tischlängsweg): 900 mm
- Y-Achse (Senktrechtweg): 500 mm
- Z-Achse (Querweg): 360 mm

HARDWARE

- Modulares Maschinenkonzept
- Sehr hohe Steifigkeit, minimale Vibrationen, minimale thermische Einflüsse
- Präzisionslinearführungen
- Hochwertige Kugelumlaufspindeln
- Spindelleistung 8 kW
- C.O.R.E.-Panel

SOFTWARE

- Vorprogrammierte Schleif- und Abrichtzyklen
- Intuitive Bedienung
- C.O.R.E. OS Betriebssystem
- Digital Solutions

« Der Einsatz hochwertiger Komponenten aus dem Baukastensystem unserer PLANOMAT Maschinengeneration gewährleistet hohe Präzision bei langer Lebensdauer. »



IHRE VORTEILE

Die PLANOMAT XM 408 ist mehr als eine Werkzeugmaschine – sie ist eine Investition, die sich langfristig auszahlt. Sie kombiniert höchste Präzision mit flexibler Anwendung und sichert mit moderner Technologie und weltweitem Service Ihre Produktivität für die Zukunft.

- Wiederholgenauigkeit – konstante Qualität über die gesamte Lebensdauer
- Präzision – exakte Ergebnisse bei jedem Werkstück
- Bearbeitungsvielfalt – flexible Software und intuitive Bedienung
- Hohe Verfügbarkeit – robuste Bauweise und weltweiter Service, auch digital
- Starke Partnerschaft – UNITED MACHINIG SOLUTIONS (Schleifen, Fräsen, EDM)




SU33A602HH11PVB1
Type:1120-40/70-13 BH-3
Nr:611065 EP360 150kg
Biohm Mat.Nr:30055408

ANWENDUNG

VIELSEITIG UND ZUVERLÄSSIG IN JEDEM EINSATZ

Die PLANOMAT XM 408 ist die Lösung für anspruchsvolle Bearbeitungen – von komplexen Formen bis hin zu hochpräzisen Teilen in unterschiedlichsten Materialien.

Ob Tiefschleifen oder mehrstufige Fertigung in einer Aufspannung: Mit ihrer Flexibilität und Effizienz setzt sie Maßstäbe im Flach- und Profilschleifen. Ein leistungsstarker Antrieb und modernste Steuerungstechnologie garantieren höchste Präzision und Zuverlässigkeit.

Für individuelle Anforderungen entwickeln unsere Anwendungsingenieure gemeinsam mit Ihnen maßgeschneiderte Lösungen.

Werkzeugbau







Formwerkzeuge



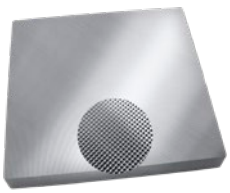



Industriemesser







Vorrichtungen







WIEDERHOLGENAUIGKEIT – KONSTANT ÜBER DIE GESAMTE LEBENSDAUER

3-Punkt-Konstruktion für langfristige Wiederholgenauigkeit
Die PLANOMAT XM 408 basiert auf einer bewährten 3-Punkt-Konstruktion, die höchste Stabilität über die gesamte Lebensdauer garantiert. Das stark verrippte Maschinenbett behält seine Geometrie dauerhaft bei. Mit einem Eigengewicht von ca. 5 Tonnen und einem eigensteifen Aufbau gewährleistet die Maschine thermische Stabilität zwischen Maschinentisch und Schleifscheibe – selbst bei wechselnden Umgebungstemperaturen.

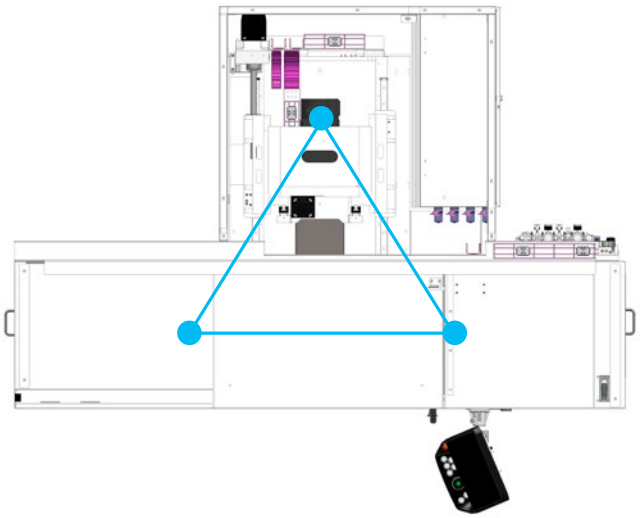

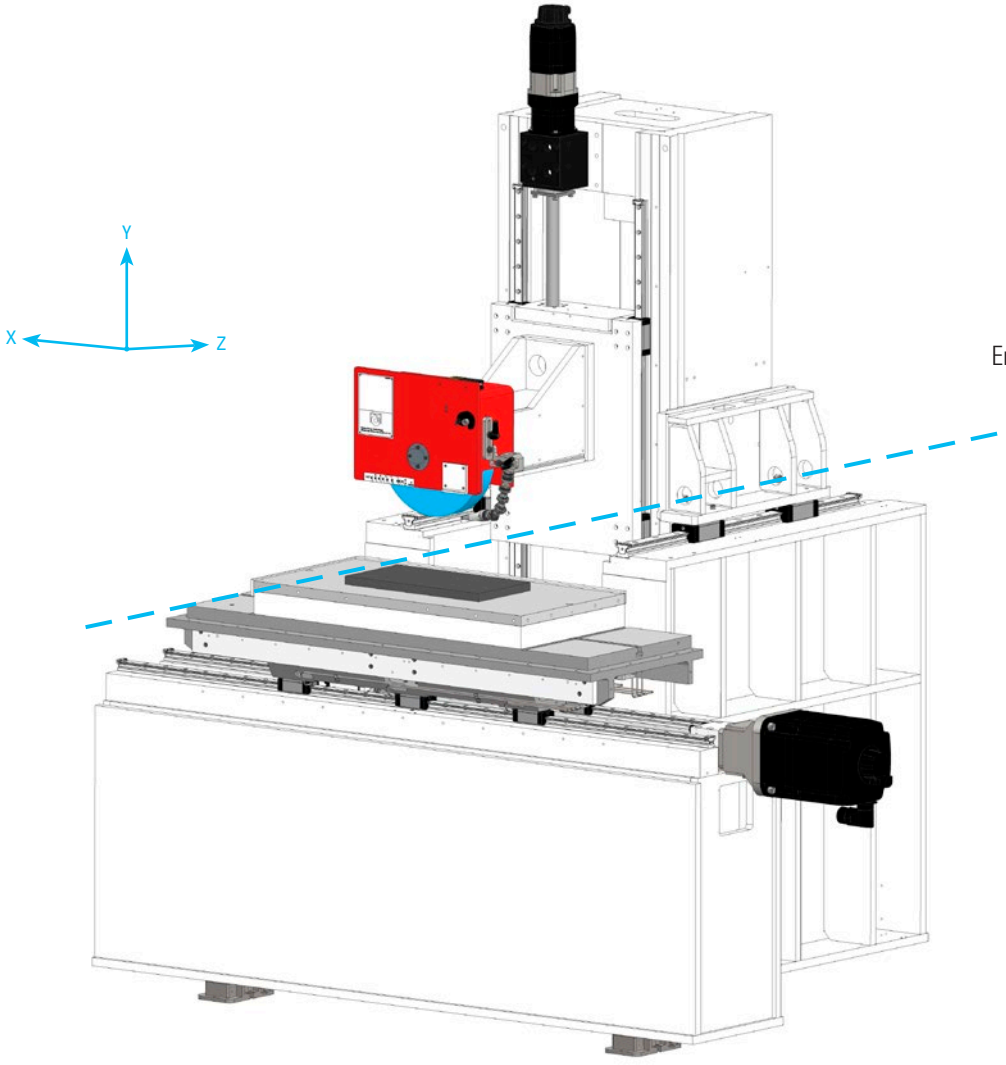

Erhöhte Z-Führung

PRÄZISION – EXAKTE ERGEBNISSE BEI JEDEM WERKSTÜCK

Erhöhte Z-Führung für höchste Präzision
Das einzigartige Design mit erhöhter Z-Führung reduziert die Biegekräfte am Ständer deutlich. Im Gegensatz zu C-Säulen-Konstruktionen, die sich beim Schleifen aufbiegen können, bleibt die PLANOMAT XM 408 formstabil. Die hohe dynamische Steifigkeit sorgt so für exakte Ergebnisse – auch bei wechselnden Bedingungen und anspruchsvollen Werkstücken.



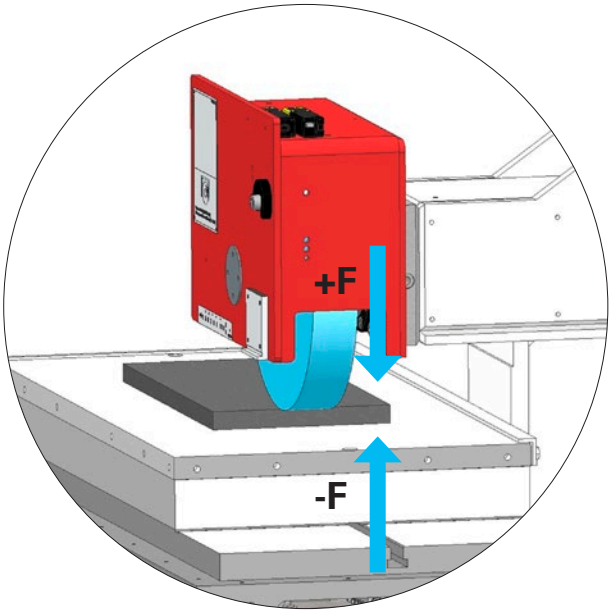

- Konstante Genauigkeit auch bei Temperaturschwankungen
- Gleichbleibende Präzision über die gesamte Lebensdauer
- Stabilität durch 3-Punkt-Konstruktion und verripptes Maschinenbett
- Perfekte Ebenheiten über das gesamte Werkstück
- Saubere Kanten ohne Ausbrüche
- Gleichmäßiges Schliffbild für hochwertige Oberflächen

C.O.R.E. – CUSTOMER ORIENTED REVOLUTION

Mit C.O.R.E. machen wir Ihre Produktion fit für die digitale Zukunft. Das C.O.R.E. System von UNITED GRINDING ist eine zukunftsausgerichtete Hard- und Software-Plattform, die die Bedienung, Vernetzung und Digitalisierung von Werkzeugmaschinen auf ein neues Level hebt. Es wurde entwickelt, um unsere Maschinen fit für die Industrie 4.0 und darüber hinaus zu machen. Touchscreen-basiert mit intuitiver und modernster Bedieneroberfläche und multi-funktionalem und personalisierbarem Interface, ausgelegt für die Ansprüche der Bediener von morgen. Dank der einheitlichen C.O.R.E. Architektur sind alle Maschinen von UNITED GRINDING vernetzungs-fähig und können problemlos in digitale Fabriken integriert werden. Wir unterstützen dabei alle gängigen Schnittstellenformate. Der moderne IoT-Technologiekern von C.O.R.E. ermöglicht datenbasierte Mehrwertdienste und die Integration und Kommunikation zu cloud-basierten Kundenplattformen.



C.O.R.E. ARCHITEKTUR



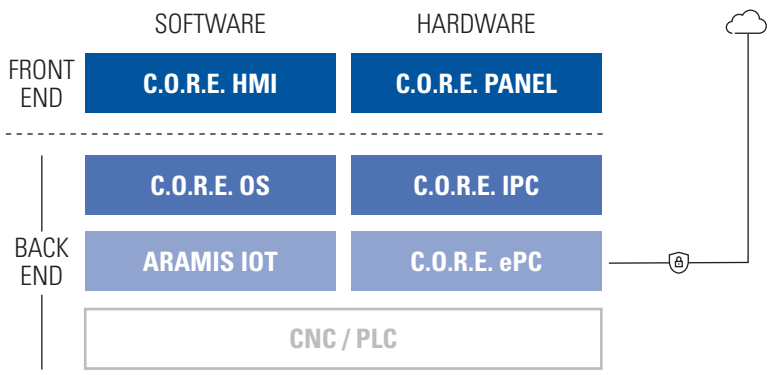

C.O.R.E. PANEL & HMI – MASCHINENBEDIENUNG DER NÄCHSTEN GENERATION

Wie ein grosses Smartphone
Mit C.O.R.E. hat UNITED GRINDING die Interaktion mit der Werkzeugmaschine neu definiert. Modernes Design wurde kombiniert mit fortschrittlichster Technologie zur Erfüllung der Bedieneranforderungen von morgen. Das 24" Multitouch-Display ermöglicht eine Navigation durch Touch- und Swipe-Gesten, ähnlich wie bei einem Smartphone. Das einheitliche HMI für alle Maschinen von UNITED GRINDING erleichtert das Einrichten, Bedienen und Instandhalten. Personalisierbare Benutzerrollen ermöglichen das Anzeigen und Beschränken auf rollenrelevante Informationen und Erhöhen somit die Bedienerfreundlichkeit und -sicherheit. Mit der integrierten Front-Kamera am Panel können Hilfestellungen per Remote Service direkt an der Maschine durchgeführt werden.

Zukunftssicher
Die digitalen Fähigkeiten ihrer Maschine mit C.O.R.E. Technologie wachsen stetig weiter. Das C.O.R.E. HMI wird kontinuierlich mit neuen Funktionalitäten, Widgets und Apps ausgebaut, um die Benutzerfreundlichkeit und Personalisierbarkeit noch weiter zu steigern. Die Anordnung, Art und Grösse von Kacheln lässt sich individuell und je nach Informationsanspruch auf dem HMI gestalten um die persönlichen Anforderungen der verschiedenen Maschinenbediener optimal abzudecken.

Neue Software-Updates und -Funktionalitäten werden in Zukunft bequem per Kundenportal installierbar sein und so bleiben sie stetig auf dem neusten Stand.



Technische Daten
- 24" Full HD Multitouch-Display
- Override-Drehschalter mit Zyklus-Start
- Standardisierte Funktionstasten
- Integrierter 2-Hand-Start
- Elektronisches Schlüsselsystem (RFID)
- Integrierte Front-Kamera
- Neigungsverstellung

INTUITIVE BEDIENUNG



Die komfortable Lösung für jede Schleifaufgabe
Die besten Maschinen einer Leistungsklasse bieten mehr als nur technisch ausgereifte Komponenten. Ihre hohe Leistungsfähigkeit entsteht durch den Einsatz perfekt aufeinander abgestimmter Software und Technologie.

Die CNC-Steuerung Siemens Sinumerik One mit grafischer Bedienerführung garantiert optimale Prozesse. Menügeführte Schleif- und Abrichtzyklen erleichtern die Programmierung erheblich.

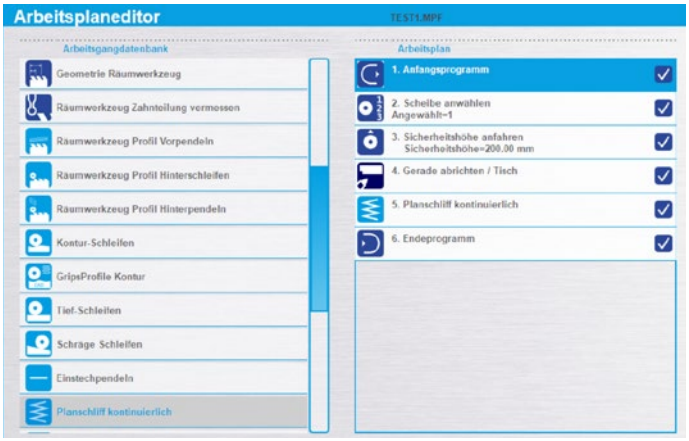

Schnelle Programmerstellung per Drag & Drop im Arbeitsplaneditor

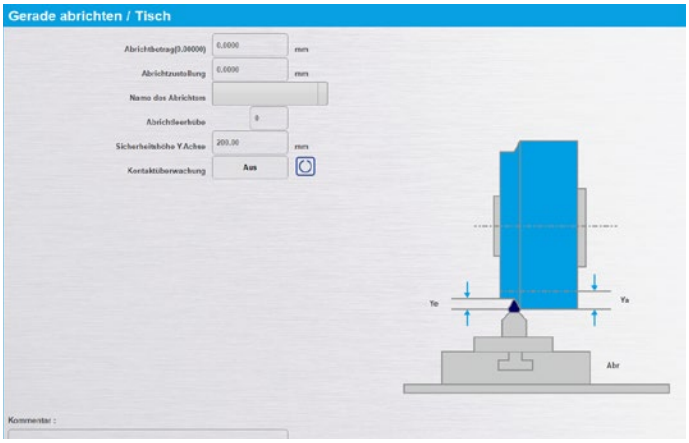

Schnelle Anpassung der Abrichtzyklen über Parameter

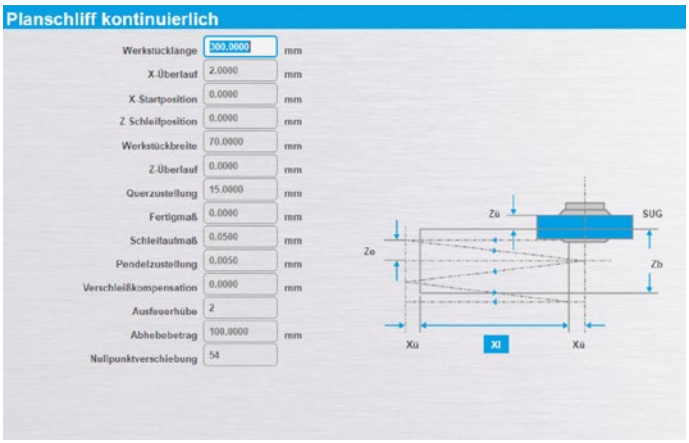

Schnelle Anpassung der Schleifzyklen über Parameter

FLEXIBLE SCHLEIFAUFGABEN

Die Maschinensteuerung bietet standardmäßig Schleifzyklen für alle Flach-, Plan- und Stirnschleifaufgaben. Hinzu kommt eine umfangreiche Werkzeugverwaltung mit bis zu 50 Schleifscheiben und 15 Abrichtwerkzeugen.



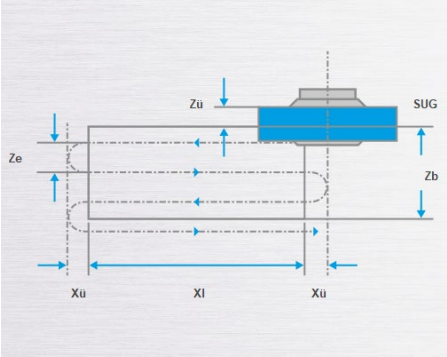

Intermittierendes Planschleifen

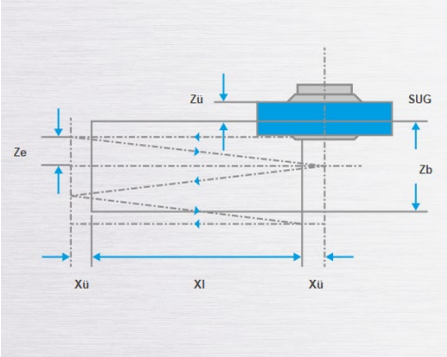

Kontinuierliches Planschleifen

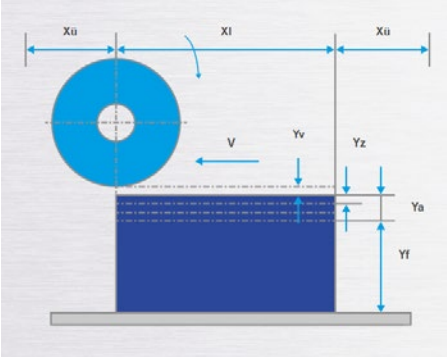

Einstechpendeln

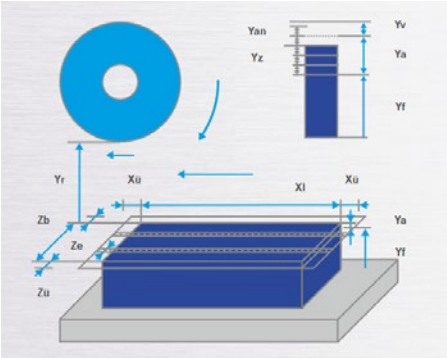

ECO-Einstechpendeln

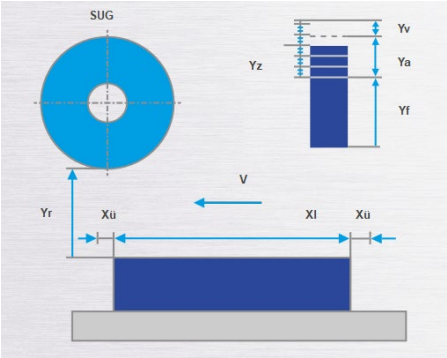

Tiefschleifen

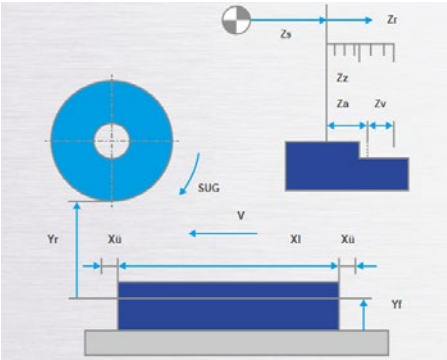

Stirnschleifen

ERWEITERETE SCHLEIFAUFGABEN

Erweiterte Schleifzyklen-Interpolation
Diese ermöglichen vielfältige Bearbeitungen durch die Interpolation mehrerer Maschinenachsen. Dazu gehören unter anderem Tiefschleifen unter einem Winkel, das Schleifen konvexer oder konkaver Radien sowie bahngeführtes Tiefschleifen in der X/Y-Ebene.

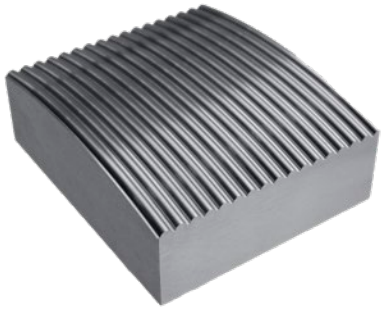

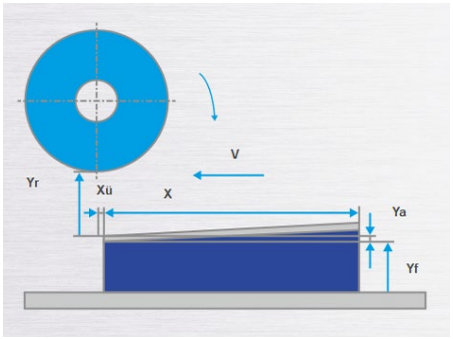

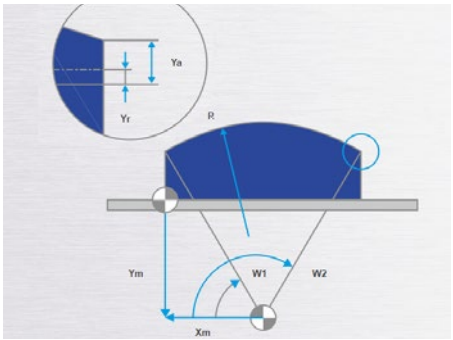

Profilschleifen mit GripsProfile
Die Option GripsProfile wird auf der Maschinensteuerung installiert. Mit einem Software-Dongle lässt sie sich bei Bedarf auch auf einem externen PC nutzen.

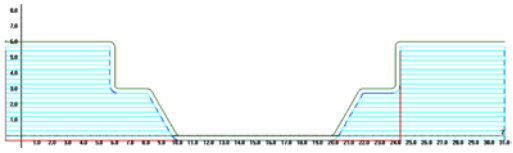

Achsparalleles Abrichten

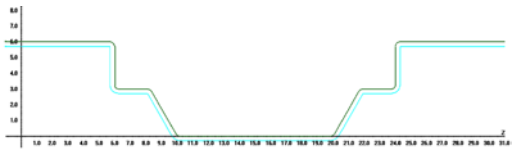

Konturparalleles Abrichten

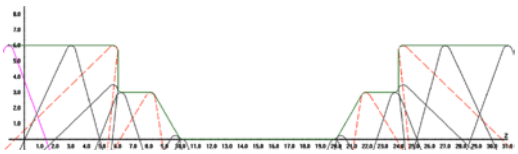

Simulation

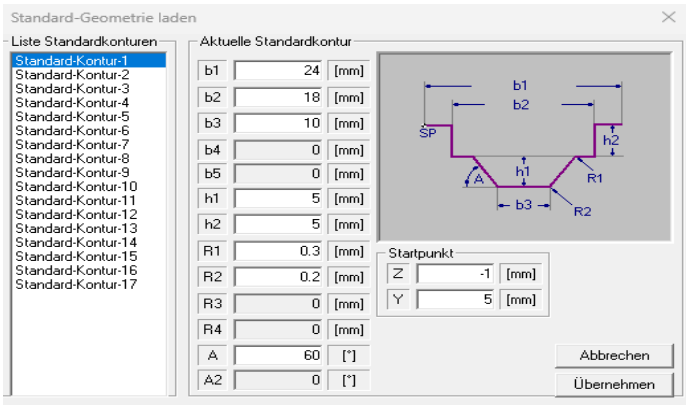

Funktionen im Überblick

- 17 vordefinierte Standardkonturen
- Einlesen von DXF-Konturen
- CAD-Modul für freie Geometrien
- Auswahl verschiedener Abricht- und Vorabrichtwerkzeuge
- Abrichtlogik für kontur-, lagen- und achsparalleles Abrichten
- Automatische Generierung von Bahnschleifprogrammen in X/Y- oder Y/Z-Richtung
- Automatische Erstellung von Abrichtprogrammen
- Simulation der Konturerstellung mit integrierter Kollisionsprüfung

AUTOMATISIERTE MESSTASTER FÜR PRÄZISES, SICHERES SCHLEIFEN

Für sichere und automatisierte Abläufe – etwa bei Mehrfachaufspannungen oder beim Fertigschleifen komplexer Werkstücke – bietet die PLANOMAT XM 408 ein integriertes Messtastersystem. Der Messtaster ist links am Schleifscheibenschutz montiert und fährt pneumatisch aus; die Messkugel wird über eine Luftdüse automatisch gereinigt. Vollständig in den Schleifzyklus integriert, erlaubt das System die Werkstückerkennung und Vorpositionierung entlang der X-, Y- und Z-Achse. Dank hoher Wiederholgenauigkeit können Werkstücke automatisch auf Endmaß in der Höhe (Y-Achse) geschliffen werden.

- Automatisierte Abläufe bei Mehrfachaufspannungen
- Zuverlässige Erkennung der Werkstückposition
- Automatisches Schleifen von Werkstücken auf Endmaß in der Höhe (Y-Achse)
- Flexible Durchführung verschiedenster Messaufgaben



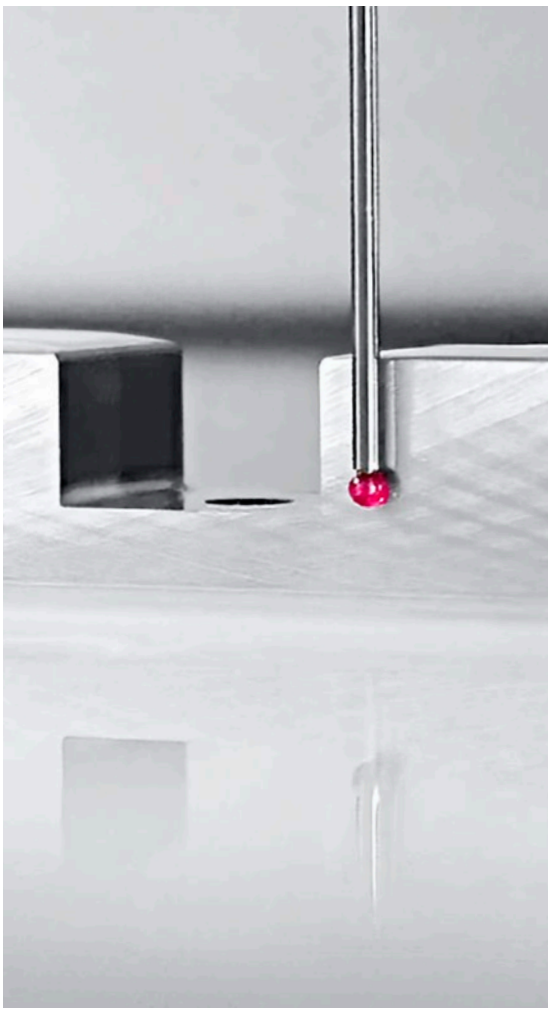

ABRICHTSYSTEME – HÖCHSTE FLEXIBILITÄT FÜR WIRTSCHAFTLICHES FERTIGEN

Schwenkbares Abrichgerät PA-T130
High-End-Lösung für kontinuierliches, bahngesteuertes Abrichten. Bietet maximale Flexibilität beim komplexen Konturenschleifen sowie automatisches Einrichten und Vermessen der Diamantscheibe.

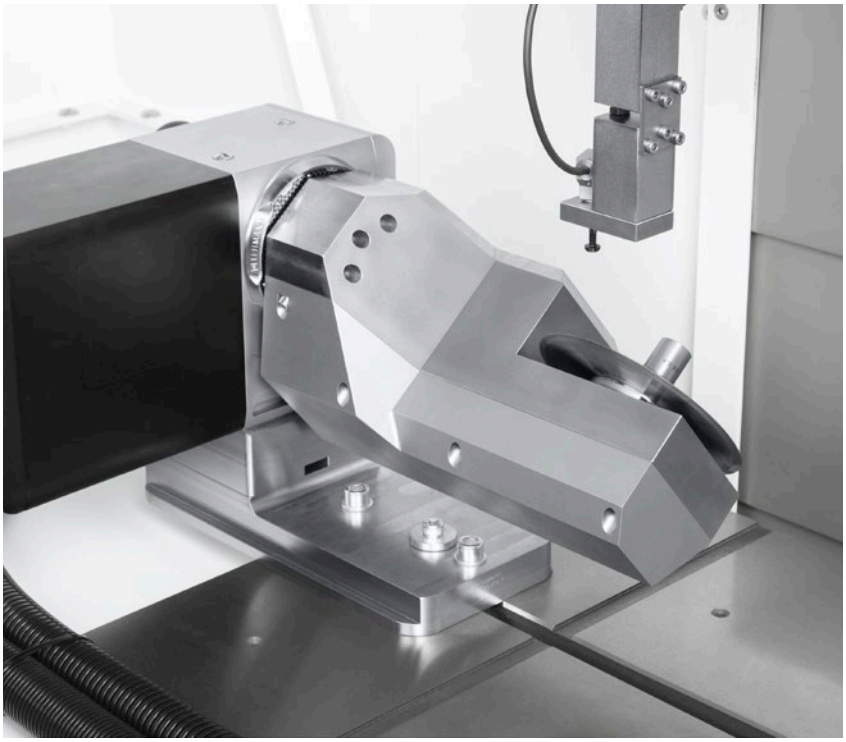



Diamanthalter
Einfache Lösung zum geraden Abrichten von Schleifscheiben. Verfügbar in flexiblen Höhen von 90, 150 oder 300 mm.

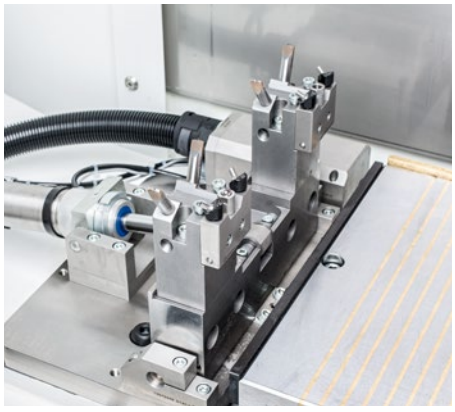

Schwenkbarer Profilabrichter
Für Plan-, Stirn- und Profilabrichten. Das pneumatisch betätigte Wegschwenken verhindert zuverlässig Kollisionen mit Schleifscheibe, Schutzhaube und Abrichter.

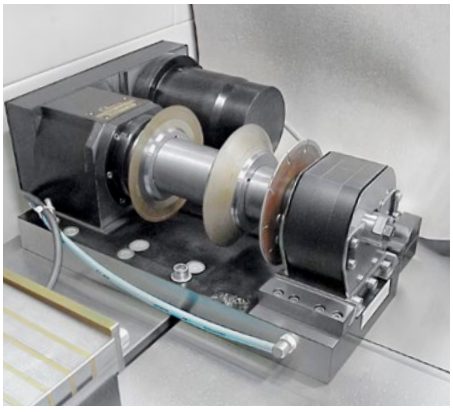

Abrichtgerät PA-T200S
Universelles System für Diamantformrollen und Vorprofilierwerkzeug für bahngesteuertes Abrichten. Ideal für vielseitige und präzise Anwendungen.

DIGITALE UNTERSTÜTZUNG: PRODUKTIVITÄT SICHERN, AUSFÄLLE VERMEIDEN

Die PLANOMAT XM 408 ist bereit für die digitale Fertigung. Über die OPC UA umati-Schnittstelle lassen sich Maschinenzustände, Alarme und Meldungen jederzeit abrufen – transparent und in Echtzeit.

Das integrierte HEALTH MONITORING nutzt einen digitalen Fingerabdruck als Referenz. Im Abgleich mit Live-Daten werden Abweichungen an den Achsen frühzeitig erkannt – Ausfälle lassen sich vermeiden, Wartungen gezielt planen.

Mit dem Remote Service stehen Maschinendaten und Fehlerprotokolle direkt über das C.O.R.E. Panel oder per Smartphone zur Verfügung – für schnellen und professionellen Support, überall und jederzeit.



- Transparente Verfügbarkeit durch OPC UA umati
- Früherkennung von Abweichungen mit Health Monitoring
- Vorausschauende Wartung statt ungeplanter Stillstände
- Schneller Support durch Remote Service

WARTUNGS-FREUNDLICHES DESIGN

Eine große Schiebetür sorgt für hervorragende Zugänglichkeit zum Arbeitsraum. Der kompakte Schaltschrank ist direkt in die Umhausung integriert. Die Arbeitsraumumhausung ist als stabile Schweißkonstruktion ausgeführt. Alle Aggregate und Komponenten sind zentral angeordnet und leicht erreichbar.

Zusätzlich ermöglichen Wartungstüren auf beiden Seiten einen schnellen Zugang. So lassen sich regelmäßige Arbeiten effizient und zeitsparend durchführen.

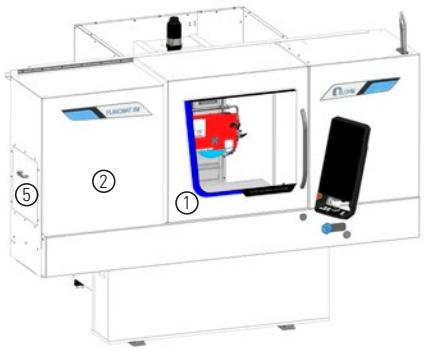

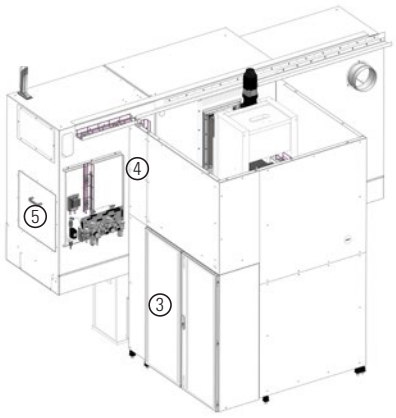

① Arbeitsraumtür
② Arbeitsraumumhausung
③ Schaltschrank
④ Kabelführung
⑤ Wartungstüren

TECHNISCHE DATEN

PLANOMAT XM 408

Schleifbereich		400 × 800 mm
Abstand Tisch-Spindelmitte		600 mm
X-Achse	Tischlängsweg	900 mm
	Vorschubgeschwindigkeit	0 – 30.000 mm/min
Y-Achse	Vertikalbewegung	500 mm
	Vorschubgeschwindigkeit	0 – 3.750 mm/min
Z-Achse	Querbewegung	360 mm
	Vorschubgeschwindigkeit	0 – 3.750 mm/min
Schleifscheiben (D x B x d)		300 × 50 × 76,2 mm
Schleifspindelantrieb		8 kW
Schleifscheibenumfangsgeschwindigkeit		63 m/s²
Gewicht Maschine		5.000 kg

Technische Änderungen vorbehalten

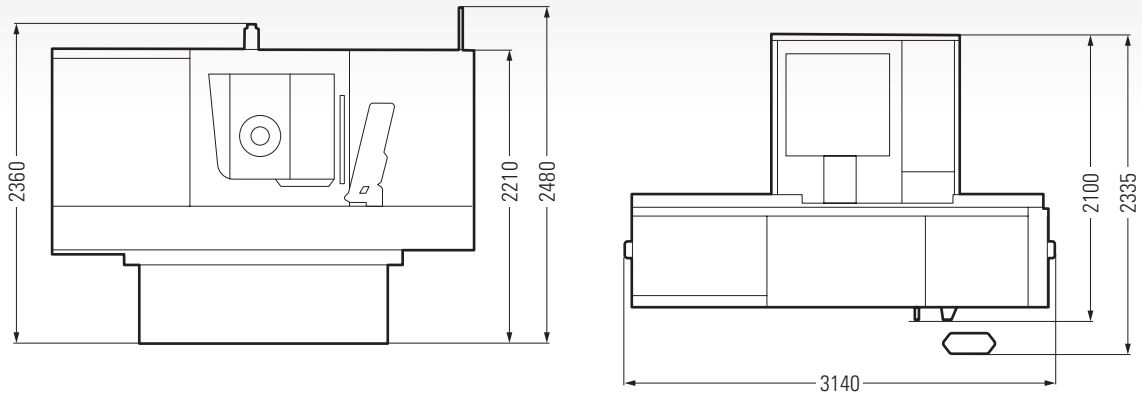

PLANOMAT XM 408

Abmessungen in mm. Optionen, Zubehör oder Türen in geöffneter Position können die Abmessungen der Maschine vergrößern.
Änderungen, die dem technischen Fortschritt dienen, und Irrtum vorbehalten. Angaben ohne Gewähr.

WIR SIND FÜR SIE DA

Unsere Produkte sollen möglichst lange die Kundenanforderungen erfüllen, wirtschaftlich arbeiten, zuverlässig funktionieren und jederzeit verfügbar sein.

Vom „Start up" bis zum „Retrofit" – unser Customer Care ist während der gesamten Lebensdauer Ihrer Maschine für Sie da. Darum stehen Ihnen weltweit kompetente HelpLines und Service-Techniker in Ihrer Nähe zur Verfügung:

- Wir sind schnell bei Ihnen und bieten unkomplizierte Unterstützung an.
- Wir unterstützen Sie bei der Produktivitätssteigerung.
- Wir arbeiten professionell, zuverlässig und transparent.
- Wir sorgen im Problemfall für eine professionelle Lösung.

Start up
Inbetriebnahme
Gewährleistungs-
verlängerung

Qualification
Schulung
Produktunterstützung

Prevention
Wartung
Inspektion

Service
Kundendienst
Kundenberatung
HelpLine

Digital Solutions
Remote Service

Material
Ersatzteile
Austauschteile
Zubehör

Rebuild
Maschinenüberholung
Baugruppenüberholung

Retrofit
Umbauten
Nachrüstungen

DIGITAL SOLUTIONS

Digital Solutions stehen für Produkte und Dienstleistungen, die durch IoT-basierte Vernetzung den Datenraum Ihrer Maschine erschliessen, eine nahtlose Integration über den gesamten Shopfloor in digitale Wertschöpfungsnetzwerke ermöglichen und dabei datenbasierte Mehrwertdienste sowie digitale Dienstleistungen bereitstellen – für mehr Effizienz, Produktivität und Wettbewerbsfähigkeit. Mehr zu den Dienstleistungen von Digital Solutions finden Sie auf unserer Website unter der Rubrik Customer Care.



CUSTOMER CARE

BLOHM JUNG GMBH

Produktivität, Leistung und Präzision – diese drei Eigenschaften verbinden Anwender weltweit mit Flach- und Profilschleifmaschinen von BLOHM und JUNG. Seit Jahrzehnten sind unsere Maschinen in unterschiedlichsten Anwendungen und unter verschiedensten Bedingungen erfolgreich im Einsatz. Die Erfahrung aus mehr als 35.000 ausgelieferten Maschinen fließt kontinuierlich in Innovationen und Weiterentwicklungen ein – mit dem Ziel, die Produktionseffizienz unserer Kunden nachhaltig zu steigern.

Unser Portfolio reicht von Flachschleifmaschinen über universelle Lösungen bis hin zu kundenspezifischen Produktionsmaschinen. Dabei begleiten unsere Service- und Technologiespezialisten unsere Kunden während des gesamten Lebenszyklus der Maschinen – von Schleifversuchen und Trainings über Wartungsverträge bis hin zu Retrofit-Projekten. Persönlich, schnell und kompetent.

2008 wurden die beiden etablierten Marken BLOHM und JUNG unter dem Dach der Blohm Jung GmbH zusammengeführt. Die gebündelte Kompetenz ermöglicht seitdem neue Maßstäbe in Präzision, Qualität und Wirtschaftlichkeit. Als Teil der UNITED MACHINING SOLUTIONS und mit einem weltweiten Vertriebs- und Servicenetz steht die Blohm Jung GmbH ihren Kunden global zur Seite – und ist immer in ihrer Nähe.



ÜBER UNS

UNITED MACHINING SOLUTIONS

UNITED MACHINING SOLUTIONS ist einer der grössten Werkzeugmaschinenhersteller weltweit. Mit rund 5.000 Mitarbeitenden an über 50 globalen Produktions-, Service- und Vertriebsstandorten ist UNITED MACHINING SOLUTIONS kundennah und leistungsstark aufgestellt. Die Gruppe ist in zwei Divisionen organisiert: UNITED GRINDING und UNITED MACHINING.

Zu UNITED GRINDING gehören die Marken MÄGERLE, BLOHM, JUNG, STUDER, SCHAUDT, MIKROSA, WALTER, EWAG und IRPD. Ihre Technologien umfassen Flach- und Profilschleifmaschinen, Rundschleifmaschinen, Werkzeugbearbeitungsmaschinen und Werkzeugmaschinen für die Additive Fertigung.

Zu der Division UNITED MACHINING zählen die Marken AGIE CHARMILLES, CHARMILLES, MIKRON MILL, LIECHTI, STEP TEC und SYSTEM 3R. Sie umfasst Maschinen für EDM (Electrical Discharge Machining), das Hochgeschwindigkeitsfräsen und Lasertechnologie sowie Spindelfertigung und Automationslösungen.

«Wir wollen unsere Kunden noch erfolgreicher machen»

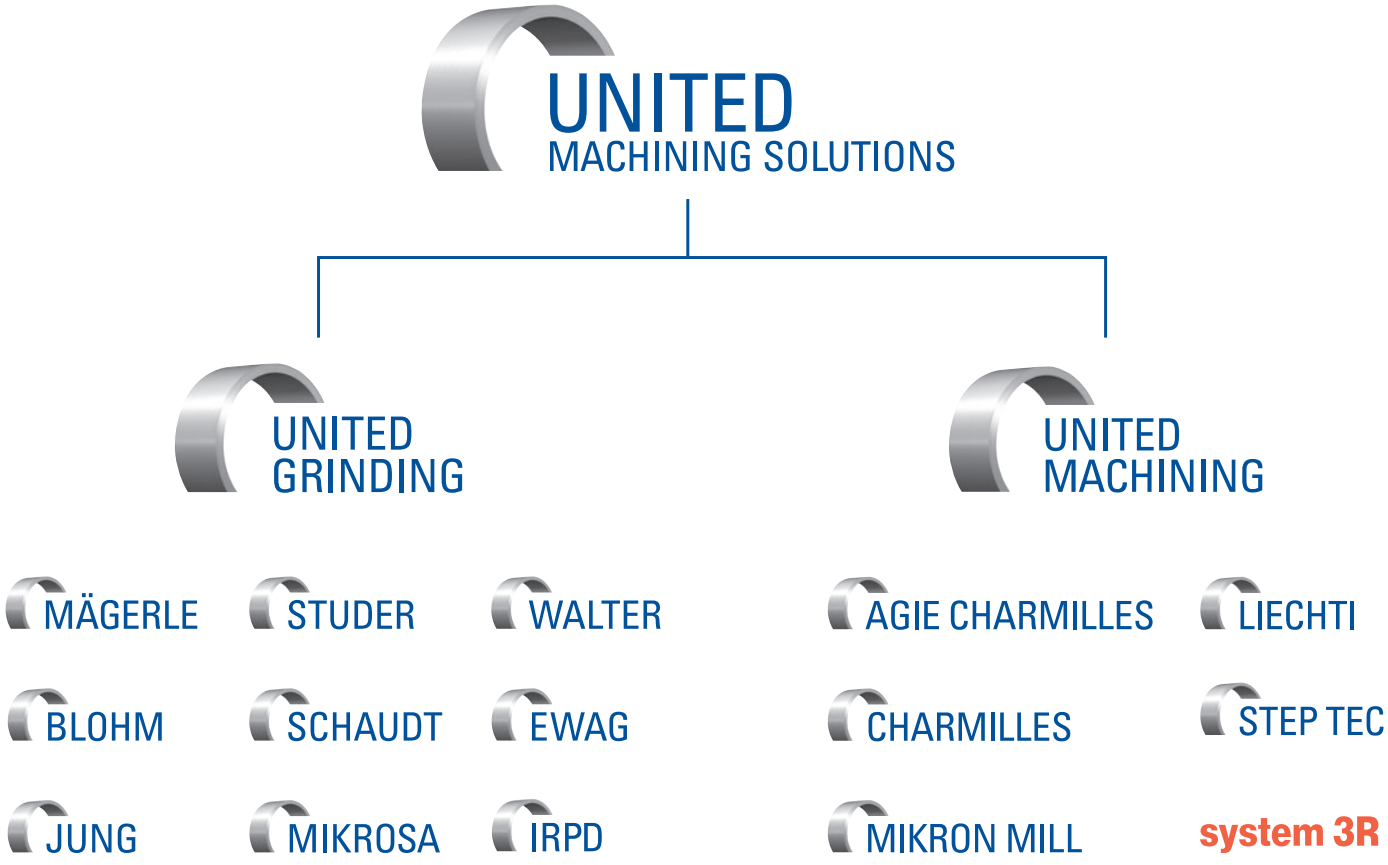

Blohm Jung GmbH

Standort Hamburg
Kurt-A.-Körber-Chaussee 63-71 · 21033 Hamburg, Deutschland
Tel. +49 40 33461 2000
sales-hh@blohmjung.com

Standort Göppingen
Jahnstraße 80-82 · 73037 Göppingen, Deutschland
Tel. +49 7161 6271 800
sales-gp@blohmjung.com

Weltweite Kontaktinformationen finden Sie auf
blohmjung.com

PLANOMAT XM 408 · Änderungen vorbehalten · Printed in Germany · 07/2026 · de